Building Life

RT-1648AM 臉型識別終端機

產品規格

- **系統規格**
  CPU：MTK8788 8 核，最高主頻率：2.0GHz
  記憶體：2G DDR
  儲存：16G EMMC
- **螢幕顯示器**
  尺寸：8" TFT LCD
  最高解析度：1280 x 800 / 亮度 (cd/m2)：350
  視角：85/85/85/85
- **攝影鏡頭(RGB+IR)**
  RGB 彩色攝影鏡頭
  1/2.7 吋工業級高清寬動態圖像傳感器
  畫素：2M 1080P
  鏡頭：F.3.0mm f/no.2.4mm
  幀數：30fps@VGA 1280*720@30fps
  1920*1080@30fps
  鏡頭控制：飽和度、對比度、銳度
  資料格式：240*320、640*480、800*600、1280*720、1920*1080
  清晰度：中心：300 線、四角 250 線
  黑白 IR 鏡頭
  1/2.7 吋工業級 CMOS
  波長：850nm 紅外波段
  畫素：2M 1080P
  幀數：30fps@VGA 1280*720@30fps
  1920*1080@30fps
  低照度：＞0.1lux atF1.2
  傳輸：USB2.0
- **卡片讀取(選配)**
  支援全系列 ISO14443A / NFC 卡片
  通訊接口：RS232
- **I/O PORT**
  5 * USB HOST / 1*USB OTG
  2 * RS232 / 1*RS485
  2 * TTL
  1 * LAN (10/100M)
  2 *光耦隔離輸入
  2 *繼電器信號輸出
  1 *紅外人體感應開關
  可客製化選配內建 WIFI 模組、藍牙 4.2 模組、內建 4G 模組
  RGB 信號指示燈&補光燈
  1 * Audio Output
  1 * MIC Input 環境規格
  工作溫度：-10℃~ 60℃
  工作濕度：5 ~ 95RH%
- **電源**：DC12V / 5A 60W
- **尺寸**：132 *261 *25 mm (W x H x D，不含背架)
- **重量**：約 2.5kg (不含立柱及背架)
- **OS Support**：Android 9.0

產品功能

臉型識別是通過對人的臉部特徵資訊進行身份確認的生物識別技術，同時具備通過溫度檢測判斷活體識別技術。設備主要構成包括：主控制板、臉型識別設備、臉型識別分析(選配)、讀卡設備(選配)、輸入輸出控制板等。使用在對人員身份核驗要求較高的應用場景。

- 外殼採用鋁合金材質、螢幕面板採用鋼化玻璃材質。
- 臉型驗證方式：支援臉型即時抓拍本機比對、支援臉型抓拍送後台比對。
- 臉型識別能力：1:1 消耗時間小於 300 毫秒，1:N 1000 臉型庫，消耗時間小於 1 秒。
- 具備臉型動態捕捉及對比功能，臉型比對正確率：≥97%，比對誤識率：≤0.2%。
- 具備語音播報功能，用於有效引導人員正確使用設備。
- 具備完備的臉型交互介面，用於有效引導人員正確使用設備。
- 具備顯示日期、時間、提示訊息與辨識結果。
- 具備語音導引系統功能，可透過語音導引各項操作及驗證成功或失敗之語音提示。
- 網路斷線時可單機操作,不影響現場管制功能。
- 具電鎖控制接點(NO NC 接點各 1 組)、開門按鈕、警報輸入、輸出接點及 2DO/2DI TTL 接點,供連動控制及外部偵測器輸入使用。
- 具萬年曆時鐘(RTC)功能,可網路校時及單機操作校時。
- 內建記憶電池,斷電時參數可保存達 1 年以上。
- 具 WATCHDOG 功能，當機自我回復。
- 提供 ISP 線上更新韌體功能,保持最新韌體版本。
- 提供 SDK/API/Protocol 等通訊整合介面。

尺寸圖：

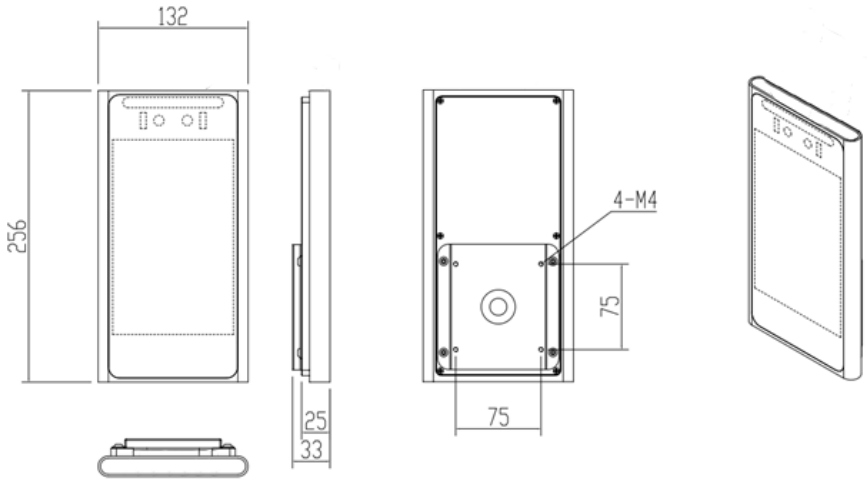

一卡通科技股份有限公司
RF-Tag Technology Inc.
http://www.leegood.com.tw